T- tip 120

Bedienungs-Video unter www.t-ax-o.de

CE
18

Tandem-Tieflader-Dreiseitenkipper mit Rampenschacht

Bremse / Federung Geschlossene Trommelbremse mit S-Nocken. Parabelfederung wartungsarm.

Bremsanlage Druckluftbremsanlage nach EG-Richtlinien, Spindelfeststellbremse.

Zugeinrichtung Zentralrohr mit Schraubzugöse 40mm nach DIN74054-40D, über **Kurbel stufenlos** verstellbar 700-1000 mm, speziell für Durchlade- und Überfahrlösung liegende Ausführung Typ HV T-AX.

Elektrik 24 Volt, Leuchten nach EG-Richtlinie in geschützter Anordnung, zwei 7-polige Verbindungskabel nach ISO1185 und ISO3731.

Rahmen Längsträger in Feinkornstahl, abschließbarer Aufnahmeschacht mit **Laufrollen** für Aluminium-Anlegerampen, **patentierte pneumatische Rampenklemmung T-Lock**, Kugelkipplagerung mit zwei vertauschsicheren Kipplagerbolzen.

Brücke Im Brückenboden 4 Paar **versenkte** Zurrringe für Ladungssicherung in Anlehnung nach DIN12640, zulässige Zurrkraft 2 t je Ring, Boden aus Feinkornstahl 4 mm stark, ausgelegt für Baumaschinentransport.

Bordwände **Zentralverriegelung** der Seitenwände, aus Feinkornstahl pendelnd, klappbar und abnehmbar, mit **automatischer Rückwandöffnung** beim Rückwärtskippen, Eckrungen hinten steckbar, **Stirnwand klapp- und abnehmbar**, **Heckwand mit patentierter Bedienung für mühelose Rampenentnahme.**

Hydraulik **5-stufiger** hartverchromter Zylinder mit Hubbegrenzung, nach hinten bei **50 Grad Kippwinkel**, seitlich bei 45 Grad, 180 bar Betriebsdruck, Sicherungsseil, Ölbedarf 15 Liter, Steckkupplung SVK BG3 DN10 Einleitungsanschluss.

Abstützung Getriebestützwinde mit Last- und Schnellgang, klappbare Stützfüße hinten beidseitig.

Lackierung Stahlteile **zinkphosphatiert, KTL-grundiert** und zusätzlich pulverbeschichtet, Rahmen, Kippbrücke und Eckrungen in RAL7011 eisengrau, Bordwände in RAL-Farbton 9010 reinweiß, Felgen silber.

Zubehör Unterlegkeile, Kunststoff-Kotflügel, Platz für einzeiliges Kennzeichen, **Zurrmittelkasten** für Zurrgurte i.FR links am Rahmen, Bedienungs- und Wartungsanleitung.

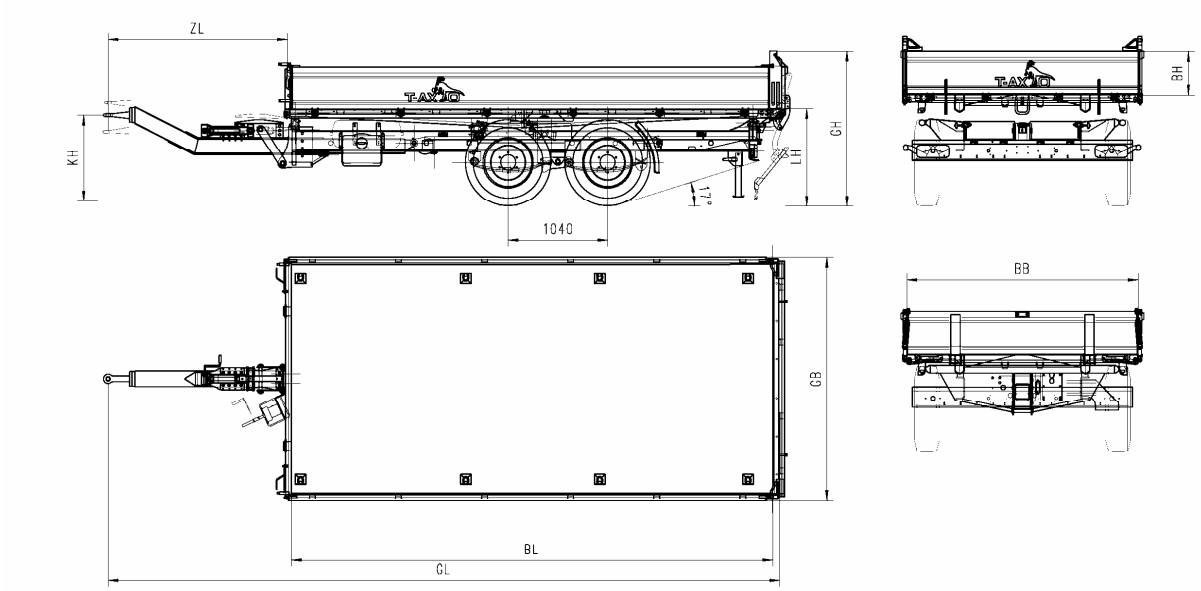

Gewichte	Anhängelast für Starrdeichselanhänger / Achslast		kg	12000
	Zulässige Stützlast für ungleichmäßige Lastverteilung		kg	1000
	Nutzlast ca. (bei ungleichmäßiger Lastverteilung)		kg	9900
	V-Wert (Zugfahrzeug Luftfederung / mit anderer Federung)		kN	26,0 / 34,7
Maße	Brückenlänge x Breite i.L. ca.	BL	mm	5110 x 2420
	Bordwandhöhe ca.	BH	mm	450
	Ladehöhe unbeladen / beladen ca.	LH	mm	1010 / 970
	Zugrohrlänge ca.	ZL	mm	1900
	Gesamt Länge x Breite x Höhe ca.	GLxGBxGH	mm	7035x2550x1500
Bereifung	Größe (Marken-Fabrikat unserer Wahl!)	4-fach		285/70R19,5

Zusatzausrüstungen verändern Leergewicht und Nutzlast. Technische Änderungen vorbehalten. Techn. Daten bei 100 km/h. Stand: 01/2008